OBTAIN

www.cfly-cn.com

OBTAIN

快速入门指南

V1.1

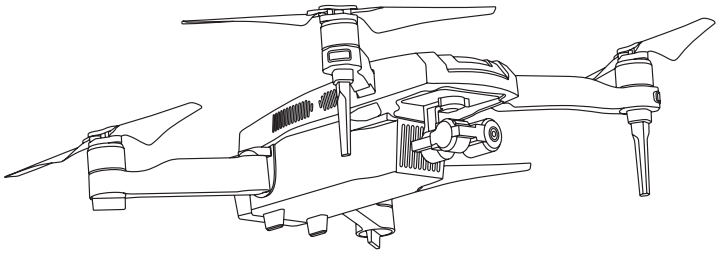

CFLY

为了您及他人的安全和避免造成财产损失，请您仔细阅读本手册，并重点关注标有 ▶ 图标部分的内容。

本手册使用以下词条，对因操作不当可能带来的潜在危险进行分级并加以说明。

注意 注意：如果不遵循说明进行操作，可能会导致财产损失和轻微伤害。

小心 小心：如果不遵循说明进行操作，可能会导致财产损失和较严重伤害。

警告 警告：如果不遵循说明进行操作，可能会导致财产损失、重大事故和严重伤害。

目录

飞行安全事项 **2**

认识OBTAIN各部件 **3**

认识飞行器 3

▶ 飞行器状态指示灯说明 4

认识云台相机 5

认识遥控器 6

下载APP 7

飞行前的准备 **8**

准备遥控器 8

▶ 准备飞行器电池 9

▶ 准备云台 10

▶ 准备飞行器 11

使用遥控器操控飞行 **13**

开启电源 13

▶ 校准指南针 15

连接APP 17

▶ 启动飞行器 19

拍照及录像 21

飞行模式说明 22

自动返航 23

取出电池 24

绑定飞行器和遥控器 25

使用C-FLY APP操控飞行 **27**

开启电源 27

▶ 连接APP 28

▶ 校准指南针 29

▶ 启动飞行器 33

拍照及录像 36

飞行模式说明 37

自动返航 39

航线规划飞行 40

安全飞行事项

安全飞行条件

在开阔无遮挡的环境中飞行　　GPS信号良好　　在视野范围内飞行　　控制飞行高度低于120米

威胁飞行的注意事项

飞行时请远离人群、树木、电线、高大建筑物、机场和信号发射塔等。无线电发射塔、高压线、变电站以及具有磁性的大块金属可能会对飞行器产生干扰，威胁飞行安全。

禁止飞行的环境及注意事项

下雨、大雾、下雪、雷电、大风（风速每秒6米及以上）等天气请勿飞行。

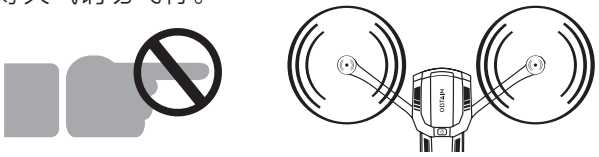

警告 切勿接触旋转中的螺旋桨，否则可能造成严重的人身财产损害。认识禁飞区、飞行安全事项对于您、周围人群与环境的安全非常重要。请务必进入www.cfly-cn.com查看下载免责声明。

新手模式

新手使用本产品时，为了保障飞行安全，可以在APP中开启新手模式。一旦启用新手模式，飞行器必须在GPS定位后，才能解锁飞行。起飞后若不能操控飞行器时，可以使用自动返航功能，让飞行器自行返回。

认识OBTAIN

认识飞行器

深圳畅天游智能科技有限公司出品的"臻"（OBTAIN）是一款配备高精度三轴云台和高清相机、拥有灵巧的智能飞行模式的摄影飞行器。

- 具备定点飞行、定高飞行、航线规划飞行、指点飞行、智能跟随等飞行模式；
- 机械增稳三轴云台相机让您拥有独特的视角与构图，拍摄出与众不同的照片与视频；
- 最长飞行时间可达25分钟。

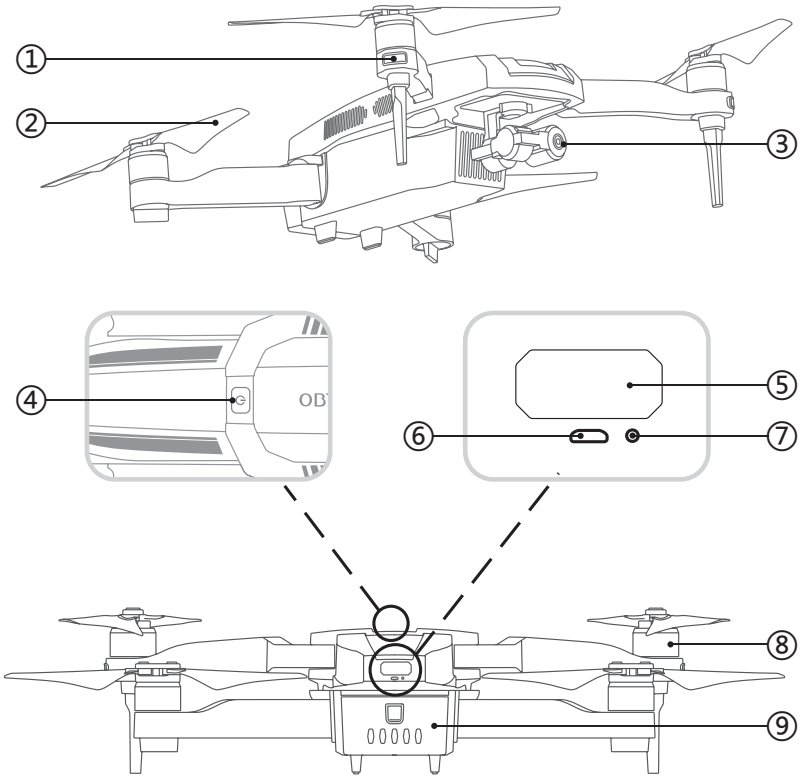

①机头指示灯	④ 电源开关	⑦ 对频按键
②螺旋桨	⑤ 飞行器状态指示灯	⑧ 电机
③一体式云台相机	⑥ Micro USB 接口	⑨ 飞行器电池

飞行器状态指示灯说明

了解飞行器状态指示灯可以帮助用户更快熟悉本产品，请用户参阅下方的“飞行器状态指示灯说明”。

正常状态

指示灯颜色	指示灯状态	状态说明
蓝	蓝灯常亮	系统自检
绿	绿灯常亮	GPS 已定位
绿 ……	绿灯闪烁	GPS 未定位
绿 绿 ……	绿灯双闪	使用视觉系统定位
蓝 蓝 ……	蓝灯双闪	遥控器对频
蓝 红 ……	蓝红交替闪烁	指南针水平旋转校准
红 绿 ……	红绿交替闪烁	指南针垂直旋转校准

警告与异常

指示灯颜色	指示灯状态	状态说明
蓝 ……	蓝灯闪烁	无遥控器信号
红	红灯常亮	严重错误
红 红 ……	红灯双闪	严重低电量报警
红 ……	红灯闪烁	低电量报警
蓝 绿 ……	蓝绿交替闪烁	指南针数据错误，需校准

认识云台相机

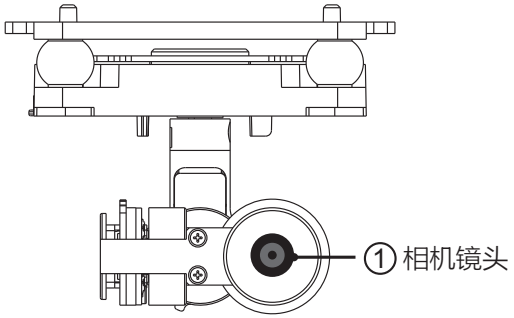

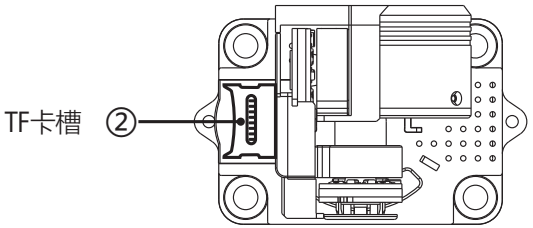

三轴增稳云台可以在俯仰、横滚及水平三个方向及时输出修正，以保证相机提供稳定的画面，使拍摄变得更加简单、智能。您还可以通过遥控器上的相机俯仰控制拔轮或是APP中的工具条调整相机的俯仰角度，以获取合适的构图。

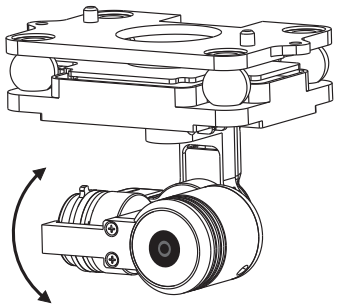

可调整相机俯仰角度
0°(水平)~-90°(垂直向下)

认识遥控器

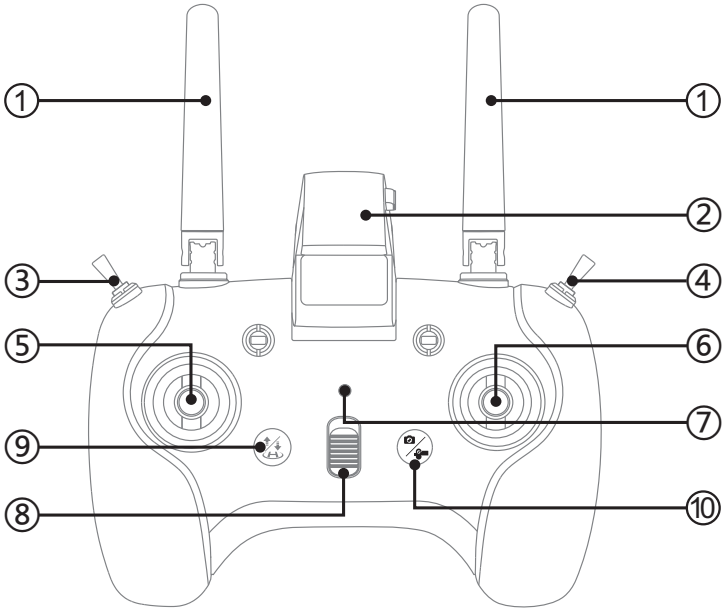

① 天线
② 手机支架
③ 飞行模式切换开关
④ 备用开关
⑤ 左摇杆
⑥ 右摇杆
⑦ 电源指示灯
⑧ 电源开关
⑨ 一键起飞/降落
⑩ 拍照/录像按键
⑪ 支架伸缩按键
⑫ 校准指南针开关
⑬ 返航开关
⑭ USB接口
⑮ 相机俯仰控制拔轮

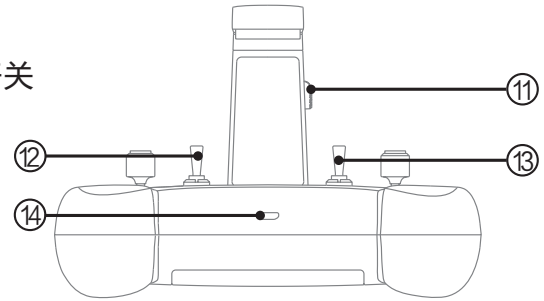

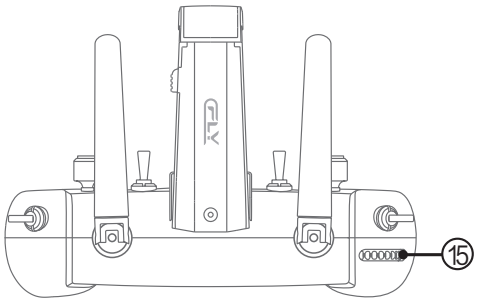

运行时指示灯状态

指示灯颜色	指示灯状态	提示音	状态说明
绿	绿灯常亮	无	遥控器正常
红 ……	红灯慢闪	B-, B-, B-,……	1. 低电压报警，请立即给电池充电； 2. 开机时，摇杆或其它开关未复位而开启遥控器电源，请复位摇杆和开关
红 ……	红灯快闪	B-B-B……	电压过低，灯闪和声音提示后遥控器将自动关机
红	红灯常亮	无	严重错误
绿 绿 ……	绿灯双闪	BB-BB-BB	开机后闲置 5 分钟后。操作遥控器后该提示自动消失
绿 ……	绿灯闪烁	B-B-B	一键返航模式中
红 绿 ……	红绿交替闪烁	无	摇杆中位校准模式中

关机充电时指示灯状态

指示灯颜色	指示灯状态	状态说明
红	绿灯闪烁	正在充电
绿	绿灯常亮	充电已完成

下载APP

请务必连接C-FLY APP使用本产品。用户可以通过点击C-FLY APP来操控飞行器飞行，以及操作本产品的云台和相机，控制拍照、录影以及设置飞行参数。

扫描下面的二维码进入应用市场获得下载地址：

Android　　IOS

注意 使用APP操控飞行器飞行的具体操作方法请参阅后文中的“使用手机APP操控飞行”。
使用APP时，需要确保手机支持5G Hz WiFi，否则不能连接飞行器。

飞行前的准备

1.准备遥控器

飞行前请按如下步骤准备遥控器:

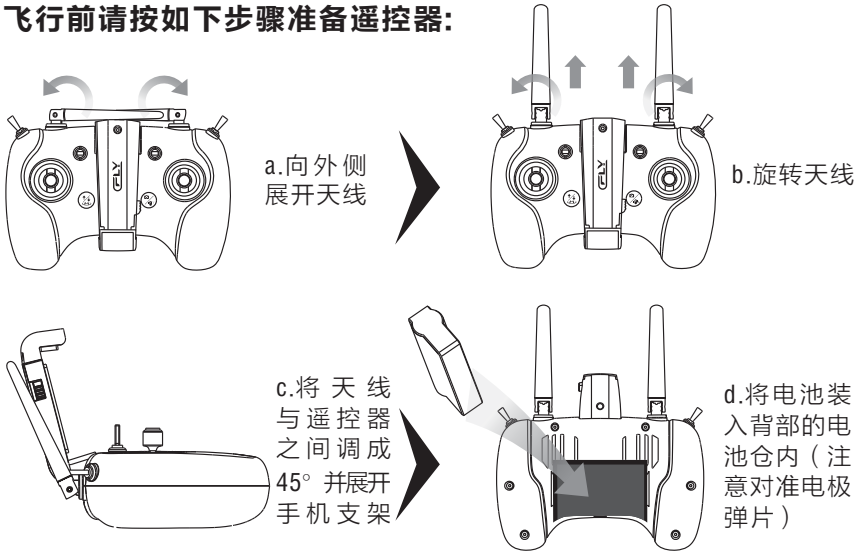

给遥控器电池充电

打开遥控器电源，观察指示灯状态。当指示灯为绿灯常亮时，表示电池电量充足；当指示灯为绿灯闪烁时，表示电池电量不足。电量不足时，请按如下步骤给电池充电：

注意 充电前请关闭遥控器电源开关，并将电池放入遥控器电池仓内。遥控器闲置时，请将电池取出单独存放。否则，可能导致电池失效。

2.准备飞行器电池

1). 检查飞行器电池电量

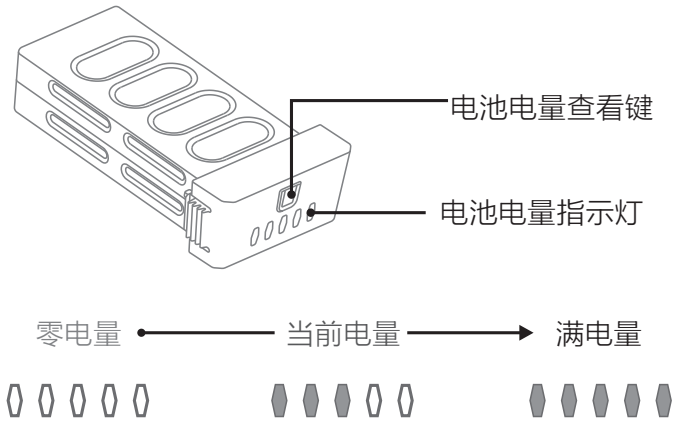

注意 使用飞行器前，请务必确保电池充满电量!

2). 给飞行器电池充电

将充电器接头插入电池时，请勿必对准插座，否则可能损坏电池。

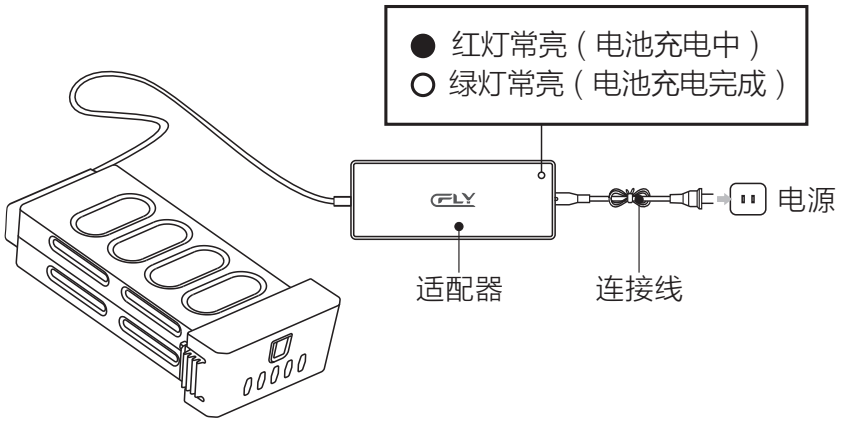

警告 为避免可能的伤害和损失，请使用C-FLY出品或认证的飞行器电池及充电器。

3.准备云台

1).取下固定支架

为了避免运输过程中造成损坏，产品包装时云台上安装了固定支架，开启飞行器电源前务必取下固定支架。

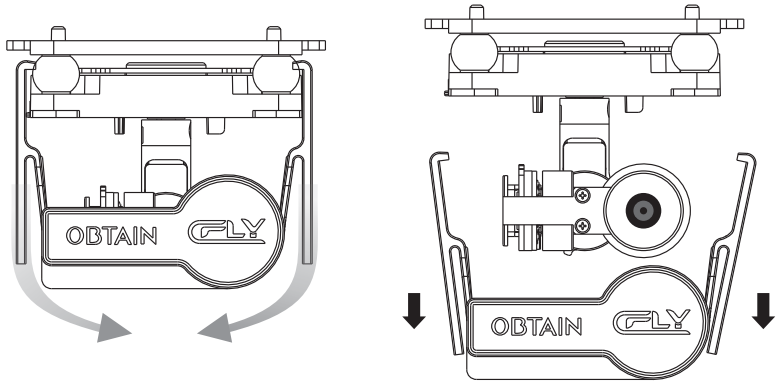

轻压固定支架下部两端，使其脱离云台并取出另行放置

警告 开启飞行器电源前务必取下固定支架！否则将导致云台损坏！固定支架能很好的保护云台免受损伤，请在断开飞行器电源后即时用固定支架固定好云台！

2).安装TF卡

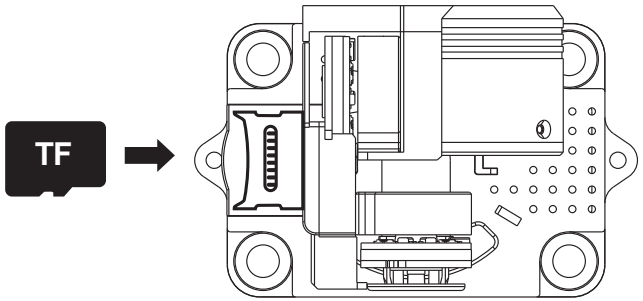

小心 请勿在飞行器电源开启状态下安装或取出TF卡，否则会导致数据存储异常。

4.准备飞行器

飞行器出厂时处于收纳状态，请按照如下步骤准备飞行器:

1).展开前机臂

将前机臂向外水平展开，如下图：

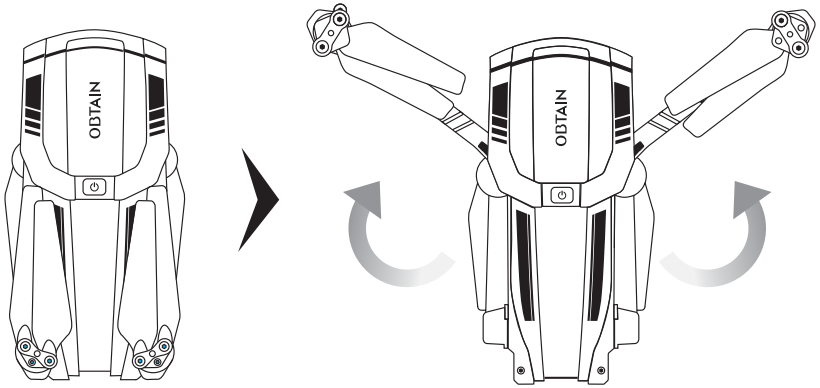

小心 请小心转动机臂。掰动时用力过度将可能导致机臂损坏！

2).向下向后展开后机臂

分别将两只后机臂先向下然后向后旋转至水平状态，如下图所示：

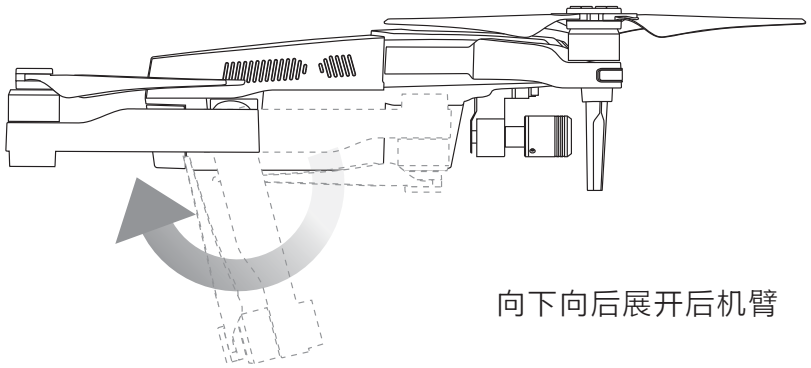

向下向后展开后机臂

警告 请勿将后机臂向外掰，否则将导致机臂损坏！

3).向外水平展开后机臂

水平向外展开后机臂至自然状态，如下图所示：

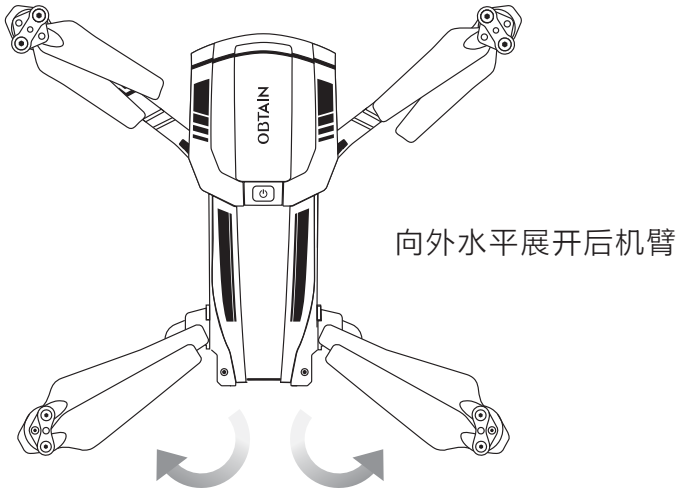

警告 务必按照上述操作顺序及方法展开前、后机臂，否则将可能永久损坏！

4).分别展开并拉直螺旋桨

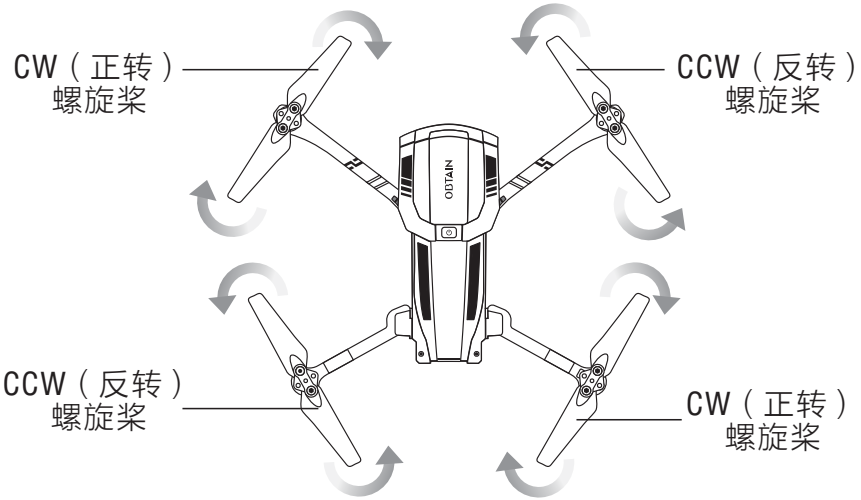

小心 更换螺旋桨时，需注意使用相应型号及规格的螺旋桨。否则可能造成财产损失及伤害。

使用遥控器操控飞行

1.开启电源

1).将电池插入飞行器尾部的电池仓内。

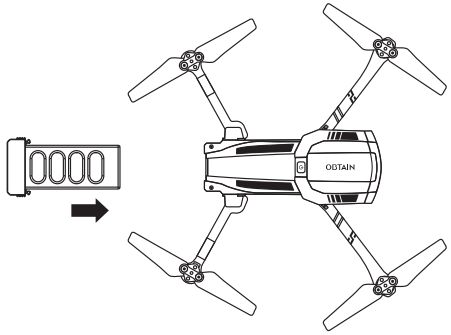

2).将飞行器放置于水平地面

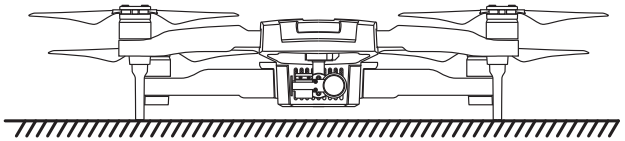

3).开启遥控器电源

a.开启遥控器前，请将遥控器中的“飞行模式”调至A模式，“返航开关”、“备用开关”保持关闭状态。

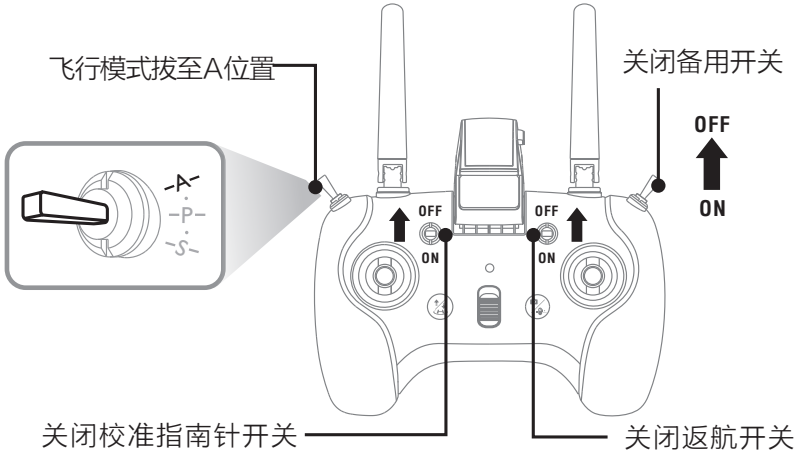

b.参照上图所示将遥控器上所有开关关闭，再打开电源开关，此时遥控器电源指示灯绿灯点亮。

启动电源后，指示灯亮红灯自检，自检完成亮绿灯

4).开启飞行器电源

轻按一下电源开关，再长按开关3秒，当飞行器指示灯显示蓝灯常亮时，飞行器已启动。

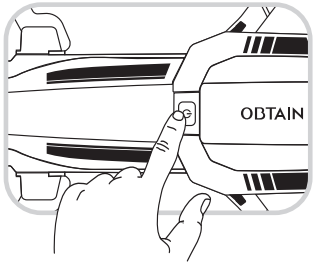

先轻按一下然后长按
开关3秒开启电源开关

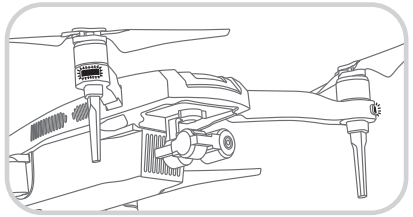

机头指示灯闪烁开机成功

注意 请先开启遥控器电源，再打开飞行器电源。

5).飞行器自检和对频

开启飞行器电源后，确保飞行器水平静置30秒以上，以使飞行器完成自检。当飞行器指示灯由蓝灯闪烁转换为绿灯(闪烁或常亮)，表明飞行器已与遥控器成功对频。

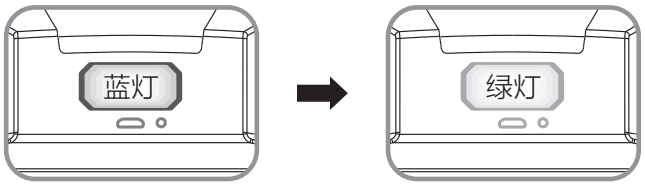

蓝灯闪烁转换为绿灯(闪烁或常亮)

2.校准指南针

飞行器内置指南针，它能确保飞行器在智能飞行时保持准确的航向。当APP提示校准指南针，或是在一个新的环境飞行时，您需要按如下步骤校准指南针:

1).开启校准指南针

在3秒内快速来回拔动遥控器上的校准指南针开关6次以上，直至飞行器指示灯转换为蓝、红灯交替显示，即进入指南针校准模式。

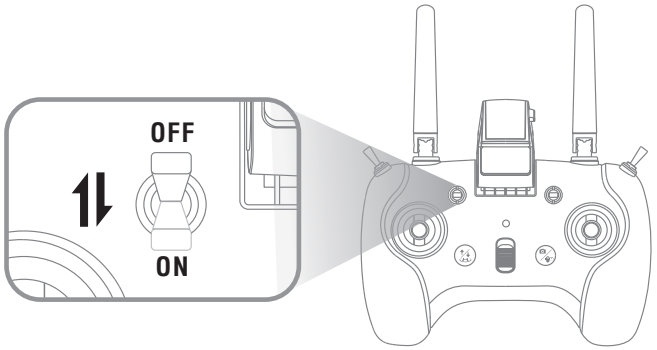

3秒内快速来回拔动校准指南针开关6次以上

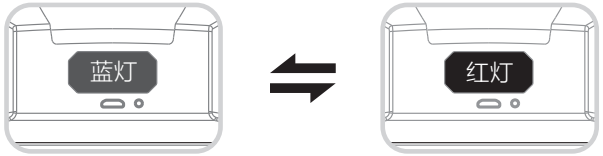

飞行器指示灯转换为“蓝、红灯交替显示”

2).通过两步骤进行校准:

第一步：水平校正

水平旋转机身

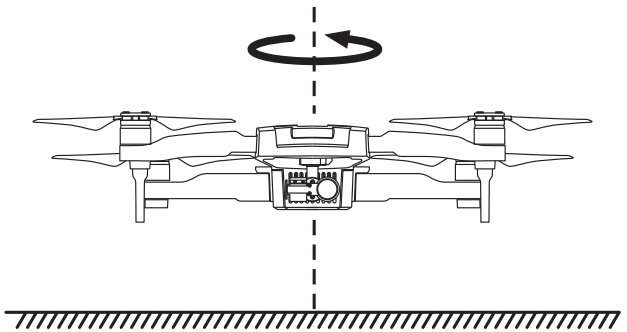

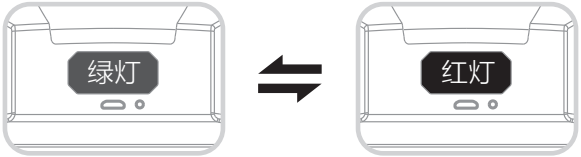

水平校正完成后：
状态指示灯变为
红绿灯交替闪烁。

第二步：垂直校正

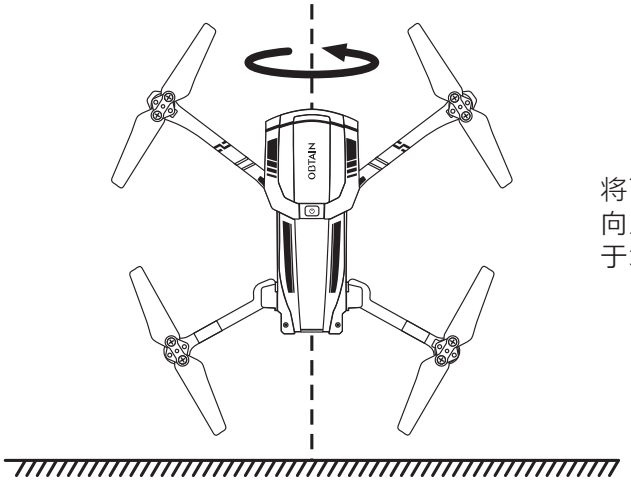

将飞行器机头
向上机身垂直
于地面并旋转

当飞行器状态指示灯
变为绿灯(常亮或闪烁)
即指南针校准成功。

注意 更换飞行场地后，务必在首次飞行前校准指南针。
使用过程中，如飞行器指示灯为“蓝绿灯交替闪烁”即表示指南针异常，需要校准指南针。
校准时请远离磁场干扰场地。

3.连接APP

1).GPS信号状态说明

a.飞行器指示灯为绿灯常亮时，表示GPS信号良好并成功定位。将遥控器上的飞行模式调至P模式，此时飞行器可以安全起飞。

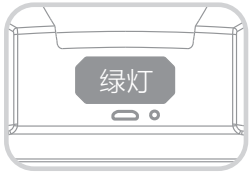

绿灯常亮
表示GPS
信号良好

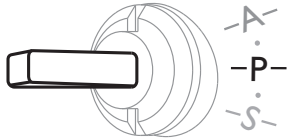

飞行模式开关调至P模式(建议新手选择此模式)

b.飞行器指示灯显示绿灯闪烁则表示GPS信号弱或没有信号，可以选择A模式(手动模式)进行操作。（此模式操作难度较高，不建议新手使用）。

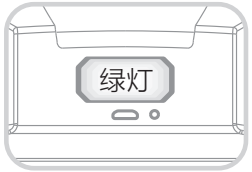

绿灯闪烁
表示GPS
信号弱或
没有信号

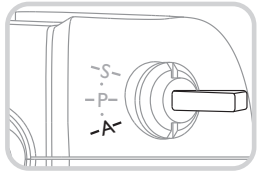

飞行模式调
至A模式(不
建议新手选
择此模式)

小心 建议在GPS信号良好(绿灯常亮)后再开始飞行！
请选择开阔空旷无遮挡的飞行环境。高大的钢筋建筑物及金属物质将对飞行器上的指南针和GPS设备造成干扰。

2).连接APP(手机支持5G Hz WiFi，才能连接APP)

a.在安装好APP的手机中，点击设置无线局域网:选中"C-FLY-Controller-xxxxxx(序列号)"网络连接。

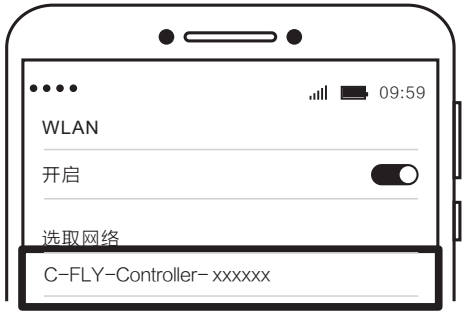

点击选取
C-FLY-Controller-xxxxxx
网络并连接

b.打开C-FLY APP，请先点击ⓘ 了解如何操作飞行器。点击"开始飞行"即进入飞行操作界面，如图：

主界面

点击“开始飞行”

操作界面

c.将移动设备安装入遥控器上的移动设备支架中：

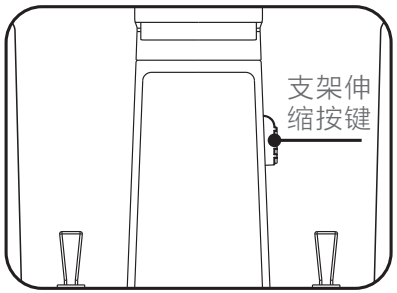

按住“支架伸缩按键”展开支架

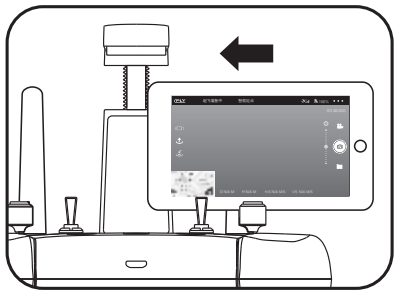

放入手机

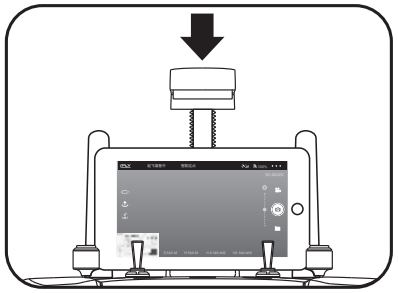

向下压紧支架，确保固定牢靠

安装完成

注意 飞行过程中使用APP可以实时监控拍摄画面和飞行器当前的状况。
同时使用遥控器和手机APP操控飞行器时，操控权以遥控器为主，手机APP上的功能无法使用(拍照、摄像、智能跟随除外)。手机APP只有在无遥控器情况下才能对飞行器进行操控，具体操作方法请查阅后文中“使用APP控制飞行”部分内容。

4.启动飞行器

1).起飞与降落，您可以采用如下方式起飞或降落飞行器:

方法一：手动起飞

当飞行器处于待机状态时，请按如下图示掰杆启动飞行器：
(建议用此方式启动飞行器)

掰杆动作：
同时向外掰遥控器左、右摇杆到图示位置，并保持3秒以上，飞行器螺旋桨即开始旋转。

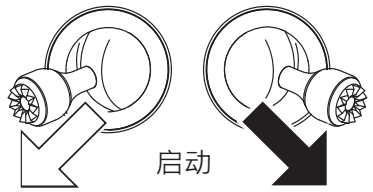

左摇杆　　右摇杆

默认为左手油门模式

起飞：
缓慢向上推动油门摇杆，飞行器起飞。

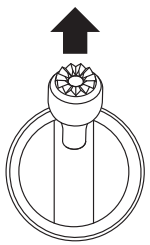

降落：
缓慢向下拉动油门摇杆,飞行器将缓慢降落。当飞行器着地后，继续保持油门摇杆在最低位置直至螺旋桨停止转动。

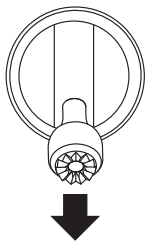

方法二：一键起飞/降落

一键起飞：

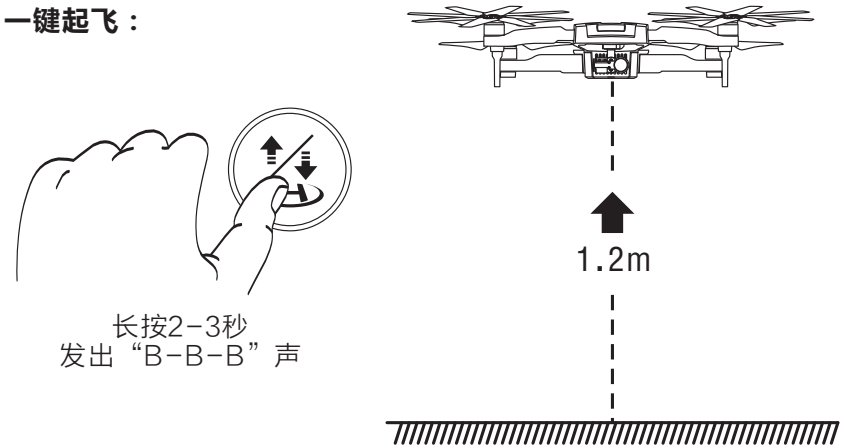

长按遥控器上的“起飞/降落开关”按键2-3秒，遥控器发出“B-B-B”声同时，飞行器将自动起飞到约1.2m高度悬停。

一键降落：

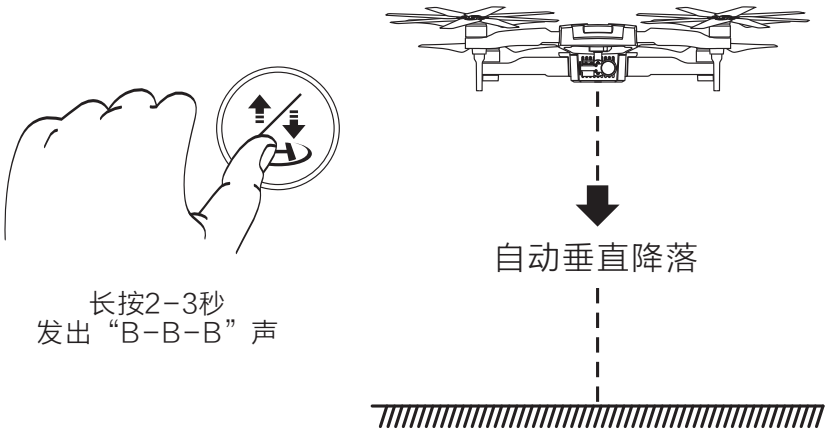

长按遥控器上的“起飞/降落开关”按键2-3秒，遥控器发出“B-B-B”声同时，飞行器将从当前位置垂直降落，直至停机。

2).启动飞行器后，参照下图所示操控飞行器飞行。
(下图以左手油门模式说明)

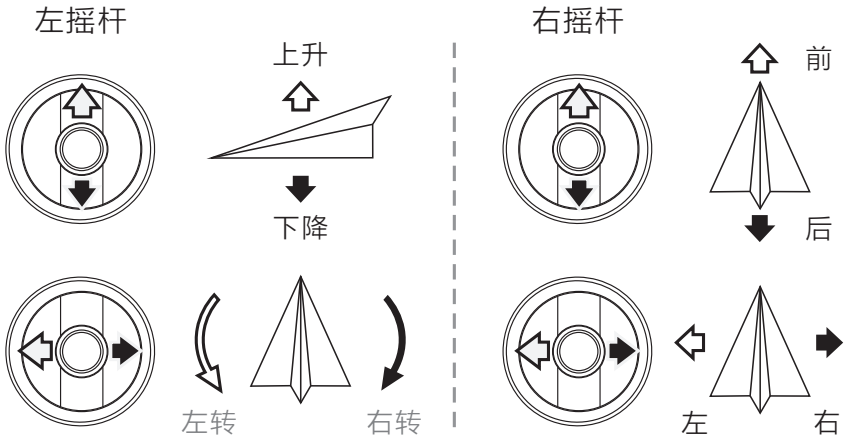

注意 同时拨动“上升”和“前进”，可以进行快速向前飞行。

5.拍照及录像

在飞行过程中，可以通过遥控器上的“拍照/录像按键”对当前的场景进行拍照及录像。

短按拍照，长按2-3秒录像，
录像时短按可在录像中拍照!

- 短按“拍照/录像按键”，遥控器发出“B”声，表示拍照成功。
- 长按“拍照/录像按键”，遥控器发出“B”“B”声，APP上录像图标 由白色变成红色，表示已进入录像。
- 再次长按“拍照/录像按键”，遥控器发出“B”声，APP上录像图标 由红色变成白色，表示已停止录像。

航拍的技巧和提示

1).每次飞前仔细检查飞行器各部件是否正常。
2).尽量在定点飞行模式下进行拍照或录像。
3).选择晴朗，微风的天气进行拍摄。
4).飞行前可进行试飞，以帮助规划航线和取景。
5).飞行过程中尽量小动作地推杆以使飞行器平稳地飞行。

警告 为避免可能的伤害和损失，务必确保相机无遮挡，否则高温可能导致相机损坏，甚至造成伤害。

6.飞行模式说明

A 模式（定高）：此模式下，飞行器无GPS定位(此时飞行器指示灯绿灯闪烁)，需要熟练的操作技巧，飞行过程中，飞行器的动作依赖手动操控。请在完全掌握P模式的操作后，再使用定高模式。

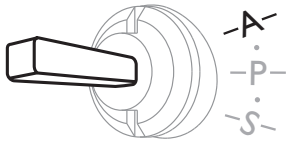

P 模式（定点）：飞行器在GPS信号良好（飞行器指示灯显示为绿灯常亮）情况下可以切换此模式，在此模式下，飞行器将通过GPS进行自动定位，因此具有较好的飞行稳定性。

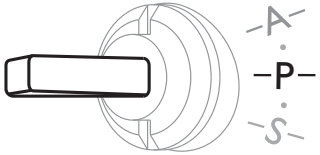

注意 在P模式下，必须在GPS信号良好的情况下，才能解锁飞行器。

S 模式（绕点飞行）：使用S模式，必须GPS信号状况良好。进入S模式后，飞行器将以自身当前位置为圆心自行旋转。操控飞行器前进与后退，可改变环绕半径。

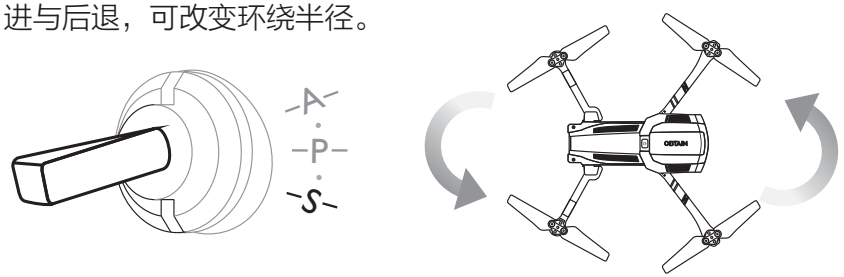

将飞行模式调至S后，飞行器开始在当前位置自转

7.自动返航

在GPS定位的情况下，飞行过程中如有需要，可开启"一键返航"功能，等待飞行器自动返航。在返航下降过程中，油门摇杆将不可操控，但可通过前进/后退摇杆操控飞行器，改变着陆位置。当返航开关关闭时，用户将重新拥有飞行器的操控权。

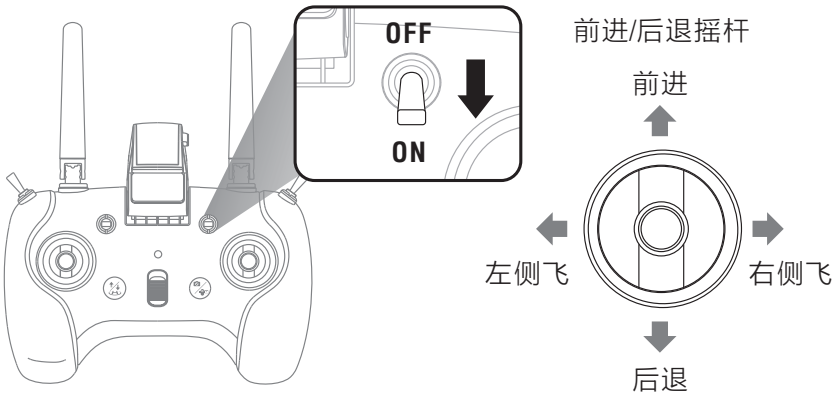

小心 在GPS定位的情况下，如下情况飞行器将会自动进入返航模式：
1）、飞行器与遥控器失去联系时；
2）、飞行器电池低电量时。
进入返航模式后，如当前飞行高度不足30m，则飞行器会自动上升至30m高度进行返航;如当前飞行高度大于30m，则飞行器会以当前高度进行返航。
飞行器返航过程中不能操控飞行器。
请确保返航路线中无障碍，以免发生意外。

当飞行器着陆且螺旋桨停止转动后，请先关闭飞行器电源(短按一次，再长按3秒)，然后再关闭遥控器电源。

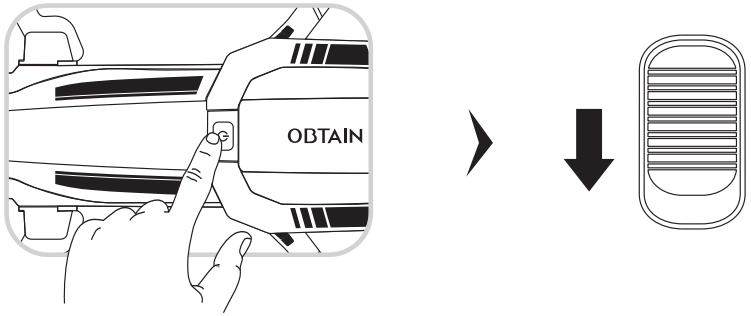

关闭飞行器电源
短按一次，长按3秒

关闭遥控器电源

小心 请先关闭飞行器电源，再关闭遥控电源。

8.取出电池，并单独存放

1).完成飞行后，请及时将飞行器电池从飞行器内取出、遥控器电池从遥控器内取出，并单独存放。
2).请将电池存放在儿童接触不到的地方，并保持干燥，远离热源，且禁止与其他物体混放。电池理想的保存温度为22℃－28℃。
3).当发现电池出现破损后，务必遵循当地电池回收和弃置的法律法规，将电池彻底放完电后，置于指定的电池回收箱中。

9. 绑定飞行器与遥控器

臻(OBTAIN)整机版出厂时，飞行器已和遥控器配对绑定，您只要开机就可以使用了。但如果更换了遥控器或其他原因，导致飞行器与遥控器不能对频时，请按如下操作完成绑定。

1)、打开飞行器与遥控器电源；

2)、打开手机，并进入设置－无线局域网，查看当前Wi-Fi信号源列表。
此时，可以看到如下三个Wi-Fi:
飞行器的Wi-Fi: C-FLY-Drone-xxxxx (下文中xxxxx是序列号)；
遥控器的Wi-Fi: C-FLY-Controller-xxxxxx；
遥控器的设置Wi-Fi: C-FLY-Setting-xxxxx；

3)、选择C-FLY-Setting-xxxxx并连接:

选择C-FLY-Setting-xxxxx并连接

4)、进入手机的浏览器，在浏览器地址栏输入http://192.168.188.1，进入页面后，在输入框输入帐户:root，密码: admin，并点击Longin进入下一页面。

5)、进入如图示界面,选择Network➡ Wireless:

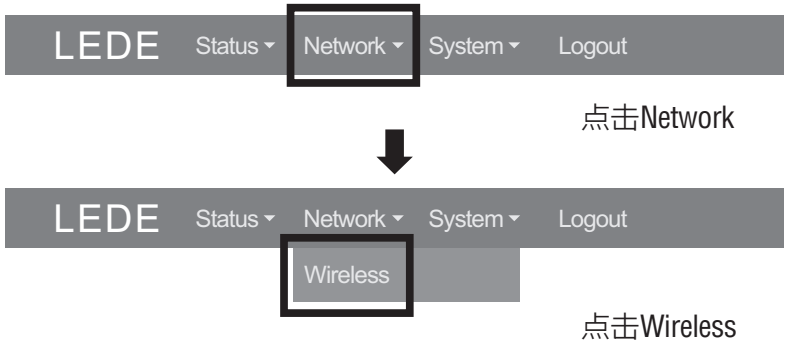

6)、将Drone SSID中的序列号部分改成和飞行器的序列号一致，即上文所述的C-FLY-Drone-xxxxx中的xxxxx部分，保存后退出即完成绑定。

7)、进入设置－无线局域网，选择遥控器的Wi-Fi: C-FLY-Controller-xxxxxx并连接。此时遥控器与飞行器绑定成功，可以正常操作飞行器。

选 择 遥 控 器 Wi-Fi: C-FLY-Controller-xxxxxx 连接成功后，绑定完成。

使用C-FLY APP操控飞行

1.开启电源

1).将电池插入飞行器尾部的电池仓内。

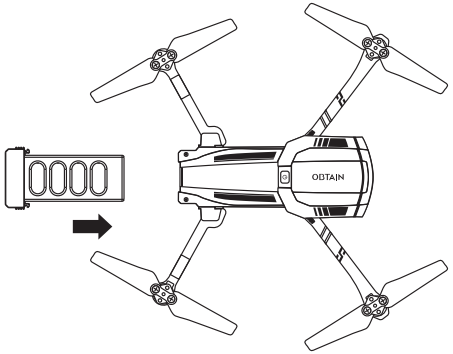

2).将飞行器放置在水平地面上。

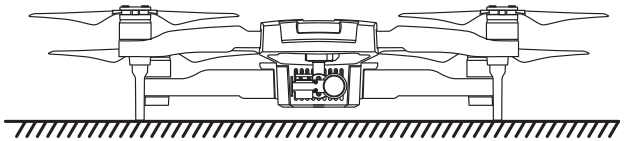

3).开启飞行器电源

先轻按一下然后长按开关3秒开启电源开关

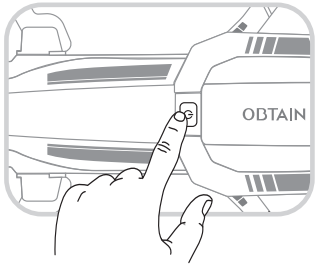

4).飞行器自检

开启飞行器电源后，确保飞行器水平静置30S以上，以便飞行器将进入自检状态，自检完成后，飞行器指示灯显示为蓝灯闪烁。

蓝灯闪烁

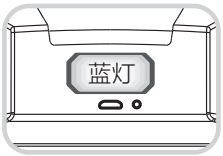

2.连接APP

1).在安装好APP的手机中，点击设置无线局域网，选中“C-FLY-Drone-xxxxxx(编号)”网络连接。

点击选取
C-FLY-Drone-xxxxxx
网络并连接

注意 手机必须支持5G Hz WiFi方可连接飞行器。

2).打开C-FLY，请先点击ⓘ了解如何操作飞行器。点击"开始飞行"即进入飞行操作界面，如图：

主界面

点击“开始飞行”

操作界面

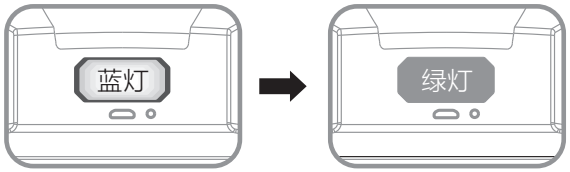

飞行器指示灯由蓝灯闪烁转换为绿灯(闪烁或常亮)

3.校准指南针

首次飞行前，请校准指南针

点击“通用设置”→“校准指南针”,然后按提示操作。

点击通用设置

点击校准指南针

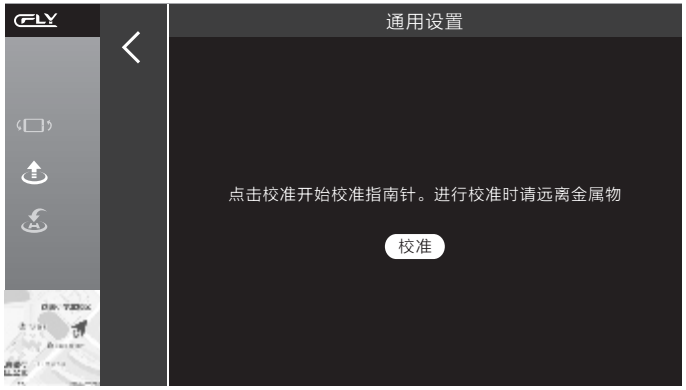

点击校准

第一步：水平校准

根据APP上的提示,水平旋转飞行器

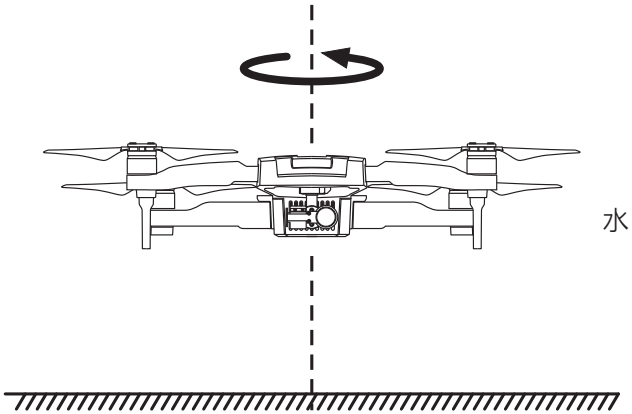

水平旋转飞行器

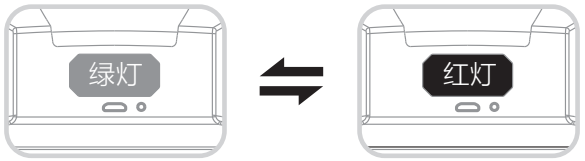

水平校准通过后指示灯变为红、绿灯交替闪烁

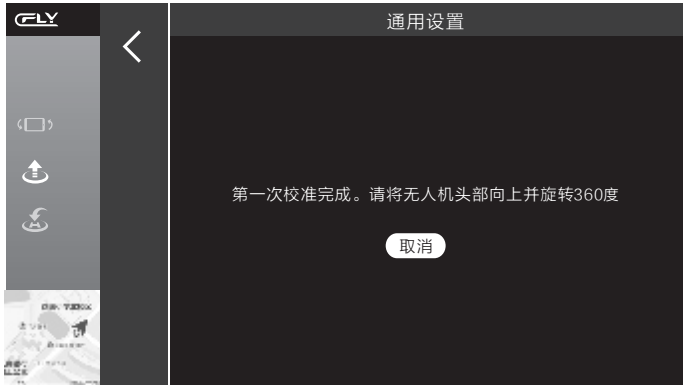

根据APP上的提示,垂直旋转飞行器

第二步：垂直校准

将飞行器机头向上机身垂直于地面转动

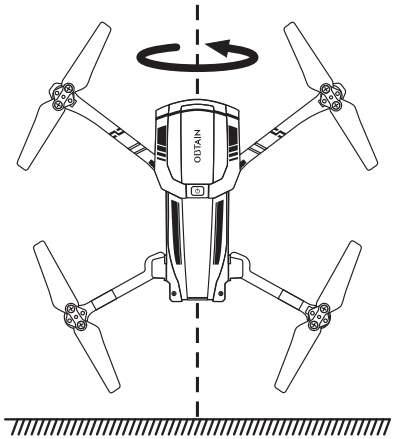

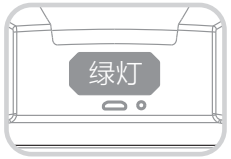

完成后：飞行器状态指示灯转换为绿灯（闪烁或常亮），此时指南针校准成功。

当APP上显示“校准成功”时，完成校准。

注意 更换飞行场地后，务必在首次飞行前校准指南针。
使用过程中，如飞行器指示灯为“蓝绿灯交替闪烁”即表示指南针异常，需要校准指南针。
校准时请远离磁场干扰场地。

4.启动飞行器

1).选择遥控模式

飞行器出厂操控模式为“左手模式”，可以通过C-FLY APP中的通用设置更改操控模式。

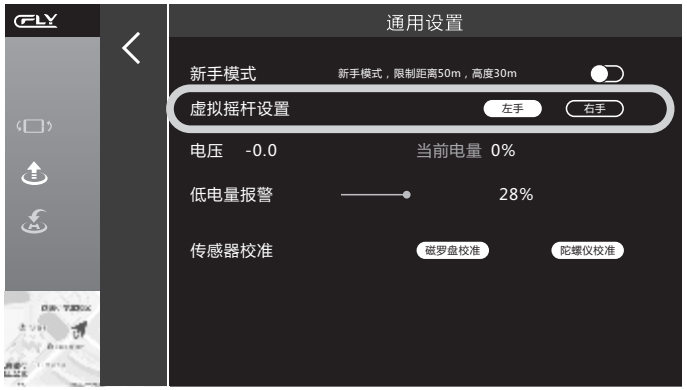

选择遥控模式

2).默认为“智能定点”飞行模式：

- 飞行器指示灯显示绿灯常亮，则表明GPS信号良好且已定位。
  飞行器状态指示灯显示绿灯闪烁则表时GPS信号差还未定位。
- 在GPS信号良好且已定位（飞行器指示灯显示绿灯常亮）情况下，飞行模式默认为“智能定点”模式。

点击飞行模式部分,弹出飞行模式选择项，可以选择飞行模式。

小心 建议第一次飞行请使用默认的智能定点模式，熟悉操作后再选择其它模式。
飞行前请确认遥控模式，然后再开始飞行。

2).起飞方式：此过程中请远离飞行器！！！

手动起飞：任意点击屏幕的左右空白处，将弹出虚拟摇杆，通过虚拟摇杆向外拔动启动飞行器。

外拔启动飞行器

默认为左手油门模式

起飞：
缓慢向上推动油门摇杆，飞行器起飞。

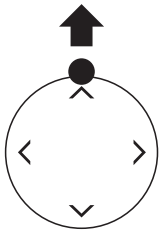

降落：
缓慢向下拉动油门摇杆，
当飞行器着地后，继续保持油门摇杆在最低位置直至螺旋桨停止转动。

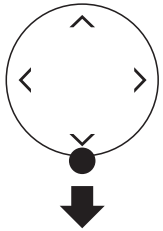

自动起飞：点击 自动起飞按键，弹出起飞确认栏。

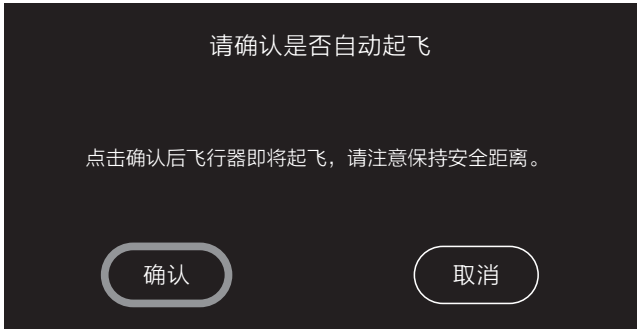

点击确认后飞行器即将起飞，请注意保持安全距离

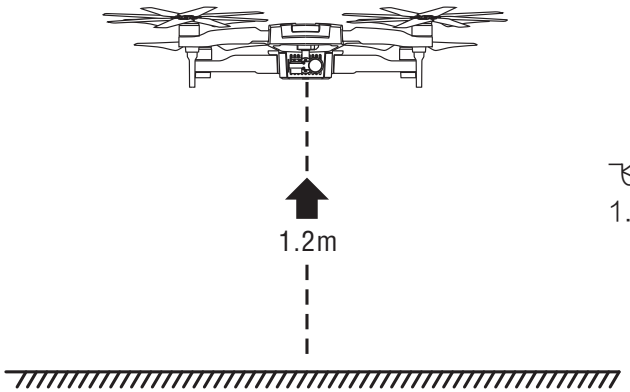

飞行器起飞至约1.2m高度悬停

自动降落：点击 自动降落按键，弹出降落确认栏。

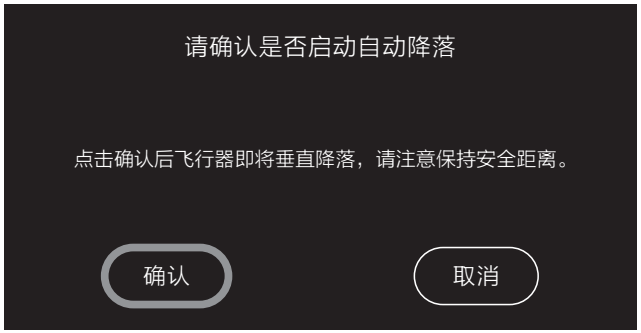

点击确认后飞行器即将垂直降落，请注意保持安全距离

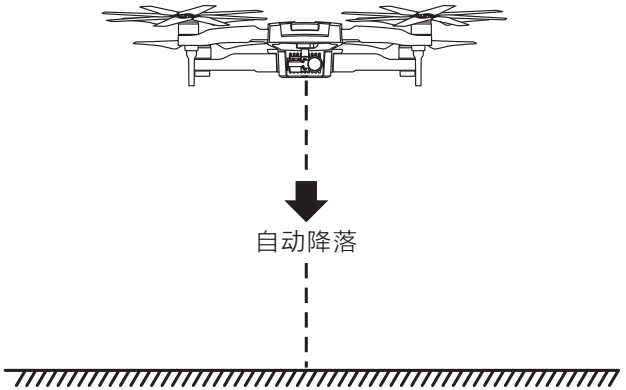

3).启动飞行器后，可以推动左右虚拟摇杆操控飞行器飞行。(下图以左手油门模式)

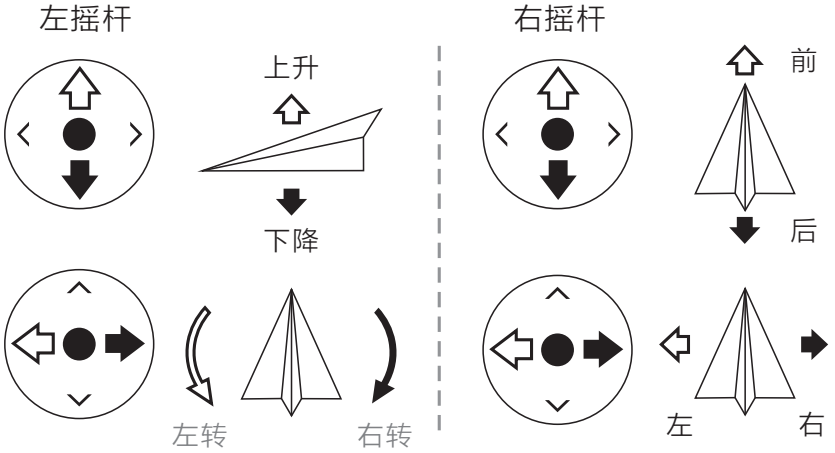

4).重力感应

警告 重力感应：点击 启用重力感应，可以通过前、后、左、右摇晃手机操控飞行器前进、后退或向左、向右飞行
此项功能严重依赖手机性能，请谨慎使用此功能!!!
请保持手机处于水平。
使用重力感应需要手机支持重力感应模式。

5.拍照及录像

在飞行过程中，可以通过点击APP上的“拍照 /录像 按键”对当前的场景进行拍照及录像。

点击“拍照”按键，将会在相册内存储一张照片。
点击“录像”按键，录像图标变为红色，即开始录像。再次点击“录像”按键，录像图标变为白色，即停止录像。录像完成后，视频存储至相册内。

航拍的技巧和提示

1).每次飞前仔细检查飞行器各部件是否正常。
2).尽量在定点飞行模式下进行拍照或录像。
3).选择晴朗，微风的天气进行拍摄。
4).飞行前可进行试飞，以帮助规划航线和取景。
5).飞行过程中尽量小动作地推杆以使飞行器平稳地飞行。

警告 为避免可能的伤害和损失，务必确保相机无遮挡，否则高温可能导致相机损坏，甚至造成伤害。

6.飞行模式说明

点击图所示部分，弹出飞行模式选择项，选择适当的飞行模式

智能定点：
飞行器在GPS信号良好（飞行器指示灯显示为绿灯常亮）情况下自动选择此模式，在此模式下，飞行器将通过GPS进行自动定位，因此具有较好的飞行稳定性。

兴趣环绕： 进入兴趣环绕模式后，飞行器将以自身当前位置为圆心自行旋转。操控飞行器前进或后退，可改变环绕半径。

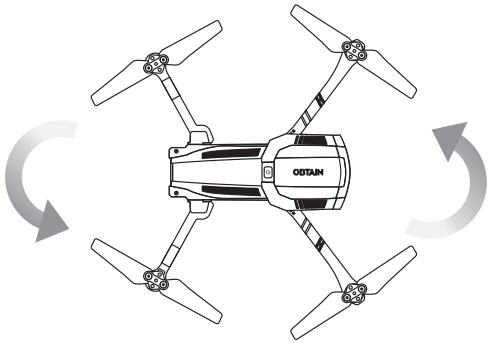

点击兴趣环绕后，飞行器在当前位置开始自转

控制右虚拟摇杆扩大或缩短环绕半径
（默认为左手油门模式）

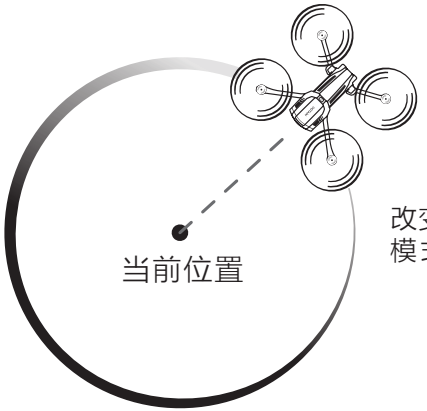

改变飞行半径后，即以进入绕点模式时的位置为圆心进行环绕

定高模式：（完全手动模式无GPS定位）

此模式下，飞行器没有GPS定位，需要熟练的操作技巧，飞行过程中，飞行器的动作依赖手动操控。请在完全掌握“智能定点”模式的操控后，再使用定高模式。

智能跟随：（需在“可安全飞行（GPS）”状态下）

选择智能跟随模式，飞行器将跟随移动设备进行飞行。

在GPS HDOP信号满格情况下
在飞行模式中选择智能跟随

在GPS HDOP信号弱时跟随模式不稳定，请注意使用！

在GPS HDOP无信号跟随模式不能使用！

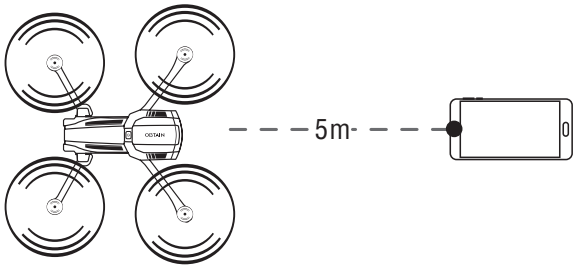

飞行器将以手机为目标，保持默认为5m距离进行跟随。

警告 使用此功能前，务必确保飞行环境空旷无障碍物。否则将导致发生不可预料的意外。

7.自动返航

飞行过程中如有需要，可启动 自动返航功能，点击智能返航，确保满足弹出确认栏中的要求，然后点击确认，飞行器将以起飞点为终点进行智能返航，自动返航中途油门摇杆将不可操控，但可以通过前进/后退摇杆操控飞行器前进、后退或左、右侧飞，选择安全着落点。再次点击自动返航键，可以取消返航模式，用户将重获得飞行器的操控权。

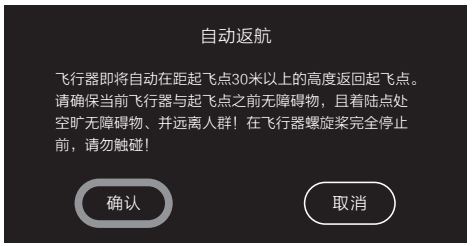

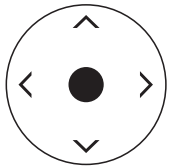

返航键　　点击确认　　前进/后退摇杆

小心 在GPS定位的情况下，如下情况飞行器将会自动进入返航模式：

1).飞行器与遥控器失去联系时；

2).飞行器电池低电量时。

进入返航模式后，如当前飞行高度不足30m，则飞行器会自动上升至30m高度进行返航;如当前飞行高度大于30m，则飞行器会以当前高度进行返航。

飞行器返航过程中不能操控飞行器。

请确保返航路线中无障碍，以免发生意外。

当飞行器着陆且螺旋桨停止转动后，再关闭飞行器电源(轻按一次，再长按3秒)。

轻按电源一次，
再长按3秒以关
闭飞行器。

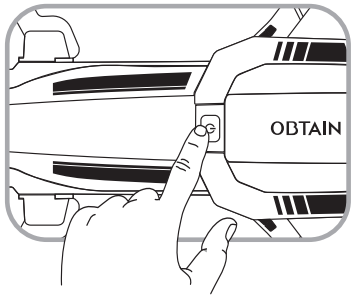

注意 请先关闭飞行器电源，再退出C-FLY APP。

8.航线规划飞行

在APP中，点击左下角小地图，可弹出当前地图/航线规划。

点击小地图弹
出 航 线 规 划

航线规划界面

启动指点飞行

使用前请确保飞行器及手机电量充足，飞行模式为智能定点模式，点击 指点飞行，并阅读注意事项。

在当前地图中根据自身需求点击屏幕，设定途经点，并在屏幕右侧设定飞行高度(默认高度为30m)。设定完毕点击 START 启动指点飞行并阅读注意事项，飞行器按照设定自行飞往航点。

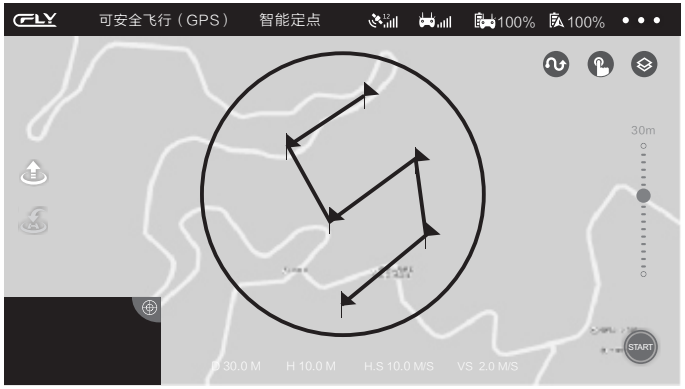

设定航点

调整高度(默认为30m)

点击启动

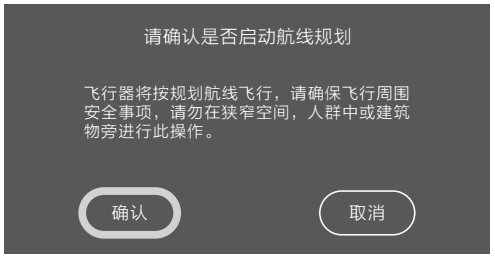

阅读注意事项并确认

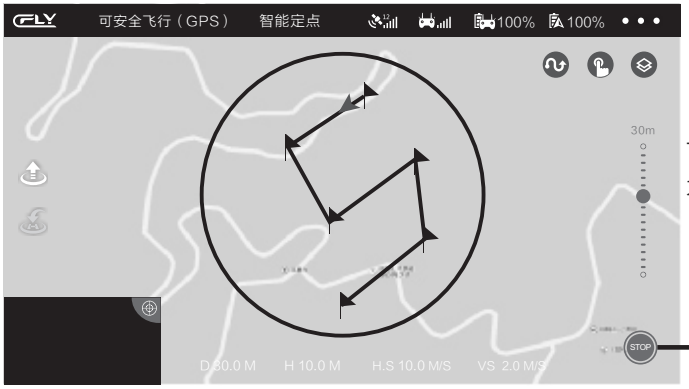

飞行器按规划航线飞行

停止键

使用指点飞行进行时，可点击 STOP 退出指点飞行。飞行器到达最后一个航点后，将于当前位置悬停。

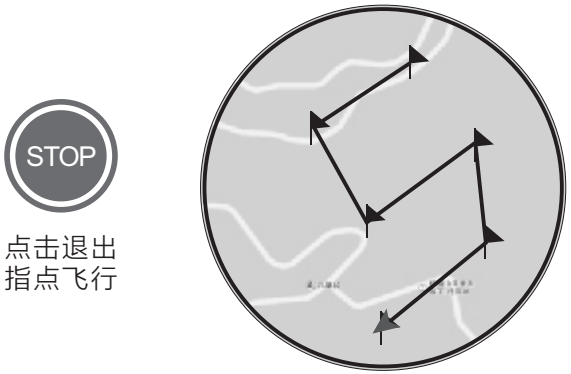

点击退出指点飞行

到达最后一个航点后飞行器悬停当前位置

小心 请在圆圈内（半径500m）设定航点，不能在红圈外设定航点。
退出指点飞行后，飞行器将于原地悬停，用户可以重新选定航点继续飞行。
用户执行一键返航或自动降落功能时，飞行器将退出指点飞行，立即执行一键返航或自动降落。
指点飞行最多可设定25个航点。

警告 为了您的安全和避免财产损失，请谨慎使用指点飞行功能。
使用时，请选择户外开阔，无障碍场地，并远离人群。
请仔细观察当前的飞行环境并设定安全的飞行高度。

启动轨迹飞行

使用前请确保飞行器及手机电量充足，飞行模式为智能定点模式，点击 轨迹飞行，并阅读APP弹出的注意事项。
在当前地图中的适当位置划线，设定合适的轨迹作为飞行器的飞行航线，并在屏幕右侧设定飞行高度(默认高度为30m)。设定完毕点击 START 启动轨迹飞行并阅读APP弹出的注意事项，确认后飞行器将按照设定的航线自动飞行。

在地图中划线设定飞行航线

调整高度(默认为30m)

点击启动

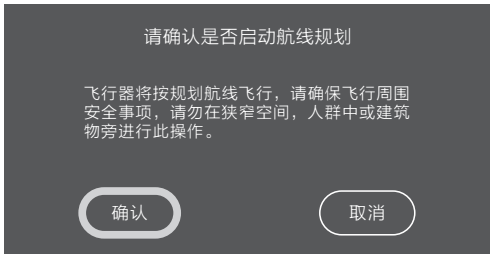

阅读注意事项并确认

飞行器按规划航线飞行

停止键

在飞行过程中，可点击 STOP 退出轨迹飞行。飞行器到达终点后，将于当前位置悬停。

点击退出轨迹飞行

到达终点后飞行器悬停当前位置

小心 请在圆圈内（半径500m）设定航线，不能在红圈外设定航线。
退出轨迹飞行后，飞行器将于原地悬停，用户可以重新规划航线继续飞行。
用户执行一键返航或自动降落功能时，飞行器将退出轨迹飞行，立即执行一键返航或自动降落。

警告 为了您的安全和避免财产损失，请谨慎使用轨迹飞行功能。
使用时，请选择户外开阔，无障碍场地，并远离人群。
请仔细观察当前的飞行环境并设定安全的飞行高度。